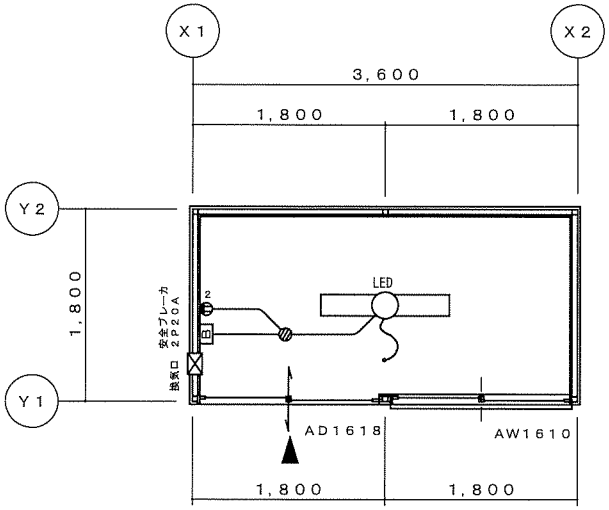

平面図　S＝1／50

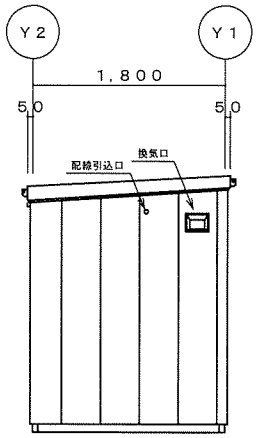

X1－立面図　S＝1／50

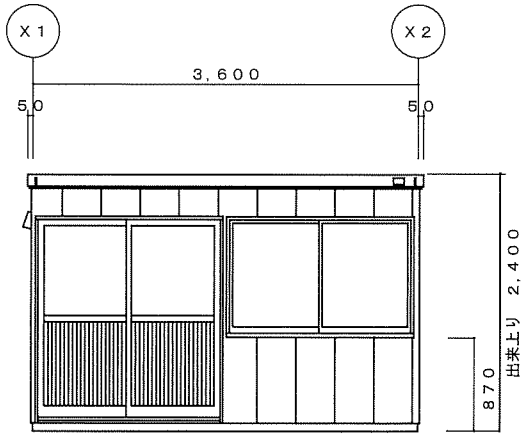

Y1－立面図　S＝1／50

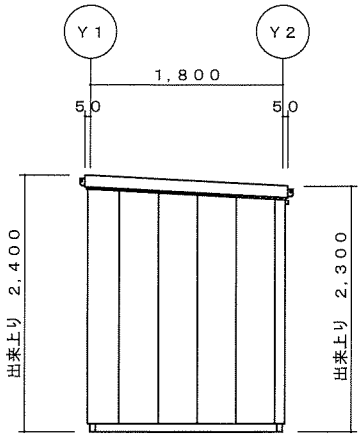

X2－立面図　S＝1／50

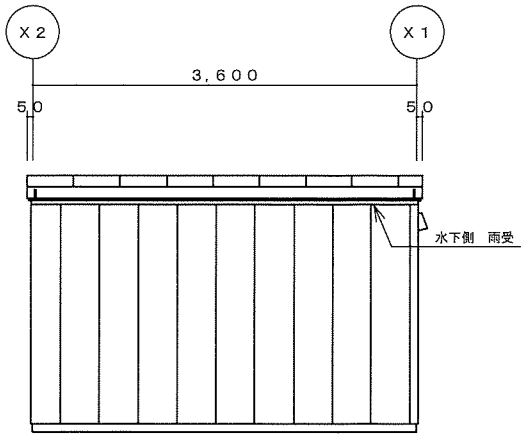

Y2－立面図　S＝1／50

訂正履歴			承認	検図	検図	製図		工事名称	型式	作成日	図面番号
	1	**					NAGAWA 株式会社ナガワ		SH－E20型（積雪仕様）引戸タイプ	****/**/**	TOE20－01
	2				**	**	【**営業所】		図面名称 仕上表・平面図・立面図	縮尺 1/50	
	3										