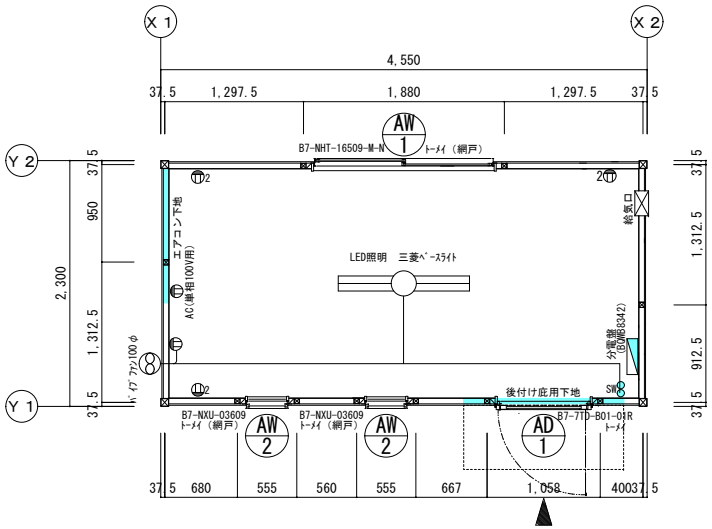

平面図　1/50

※キャノパネ取付：ステイ位置は高め

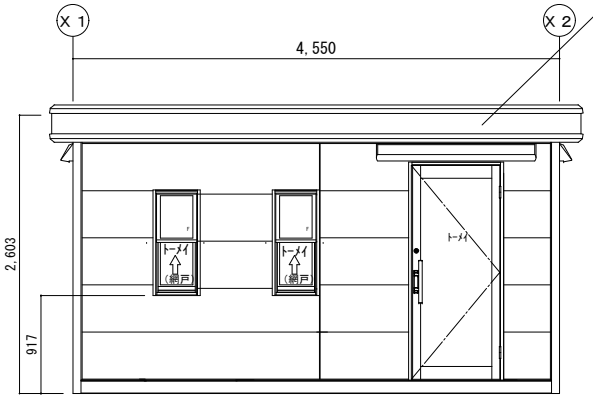

Ｙ１立面図　1/50

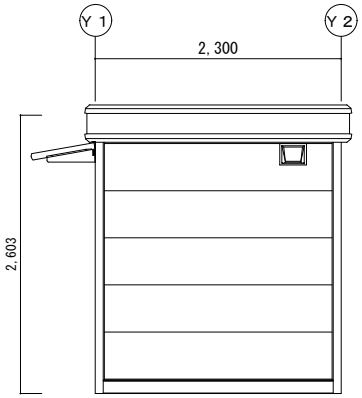

Ｘ２立面図　1/50

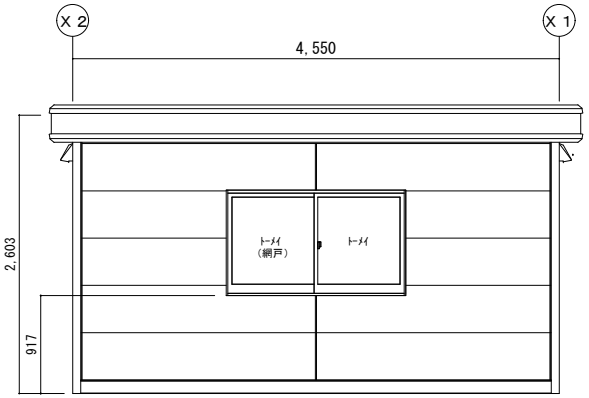

Ｙ２立面図　1/50

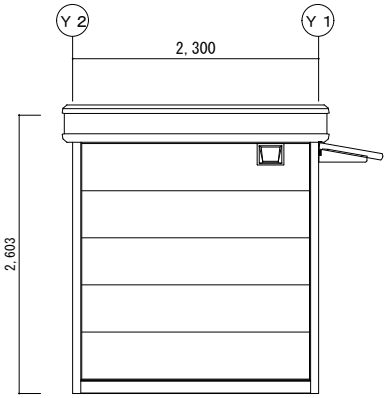

Ｘ１立面図　1/50

訂正履歴			営業	工事	承認	検図	製図		工事名称	型式	作成日
	1	**	**					NAGAWA 株式会社ナガワ 【大分営業所】	大分展示場　展示品	SH-H3型　窯業　ﾅﾁｭﾗﾙｳｯﾄﾞ	2024/5/17
	2		吉田		岡崎	岡崎	吉田			図面名称 平立面図	縮尺 1/50
	3										