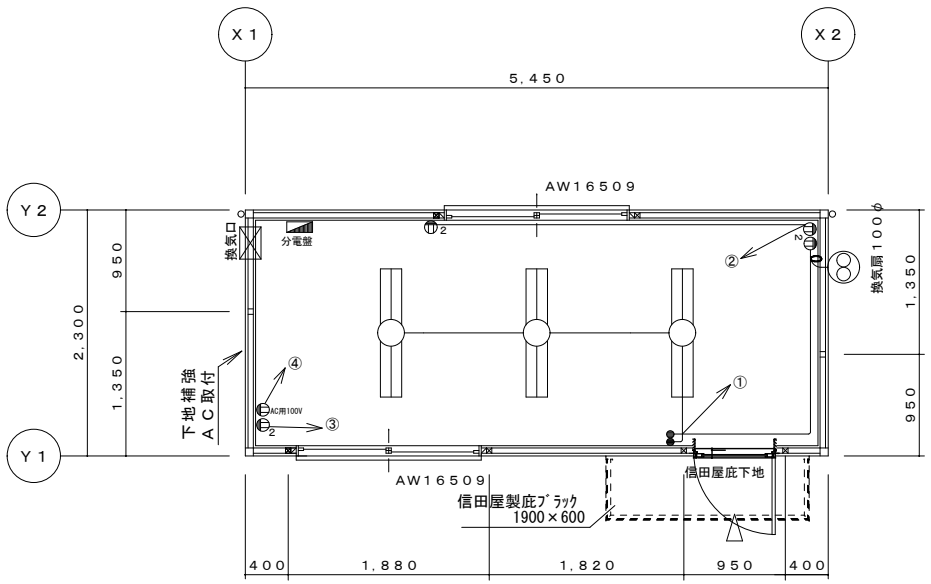

平面図　S＝1/50

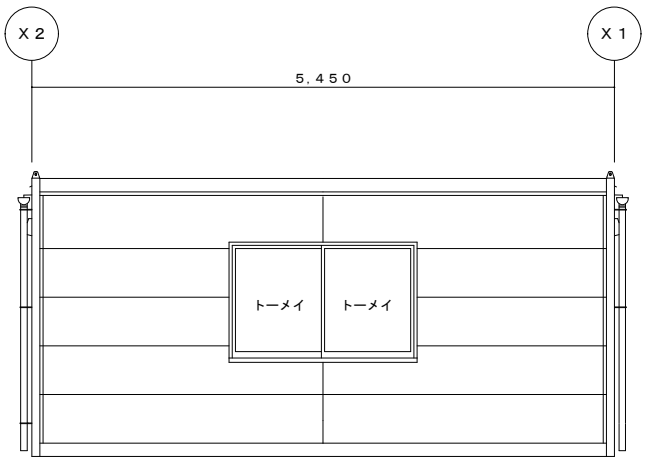

Y２立面図　S＝1/50

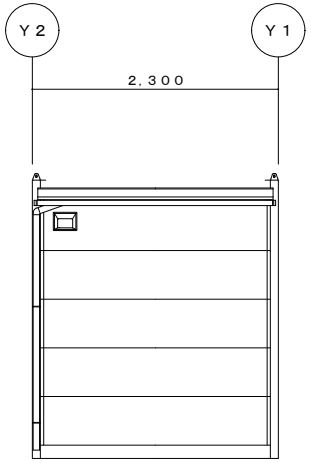

X１立面図　S＝1/50

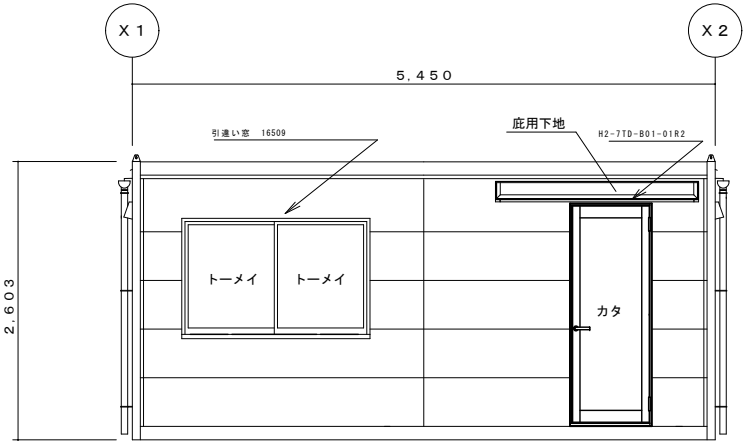

Y１立面図　S＝1/50

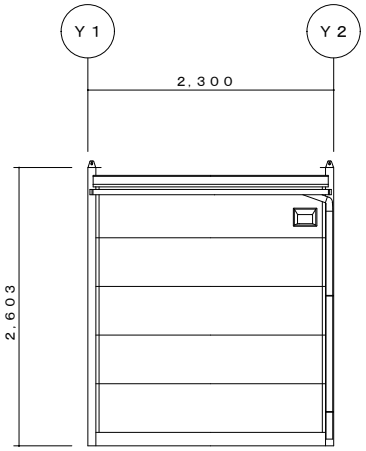

X２立面図　S＝1/50

※現状と相違がある場合は、現状優先とさせていただきます。

訂正履歴			営業	工事	承認	検図	製図		工事名称	型式	作成日	図面番号
	1		山田			松井	山田	株式会社ナガワ【中国・四国ブロック】	特注ＳＨ－Ｈ４型 中国・四国ブロック共通展示品⑦	ＳＨ－Ｈ４型	2023/4/12	
	2								図面名称	仕上表・平面図・立面図	縮尺 1/50	
	3											