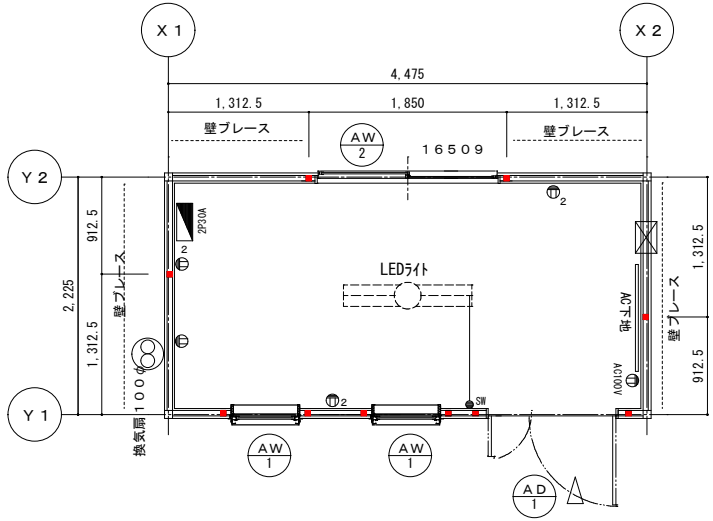

平面図　Ｓ＝１/５０

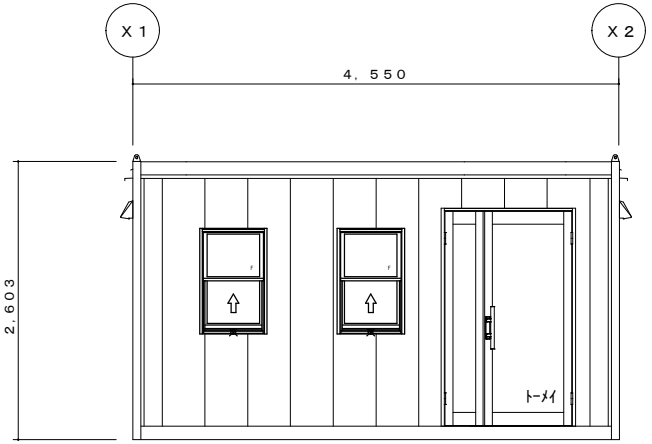

Ｙ１立面図　Ｓ＝１/５０

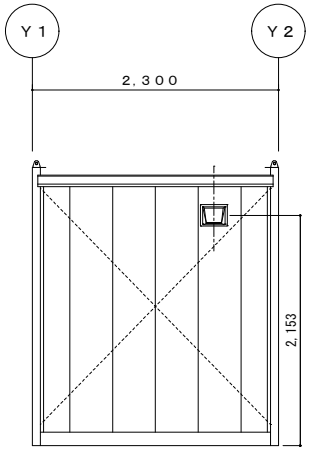

Ｘ２立面図　Ｓ＝１/５０

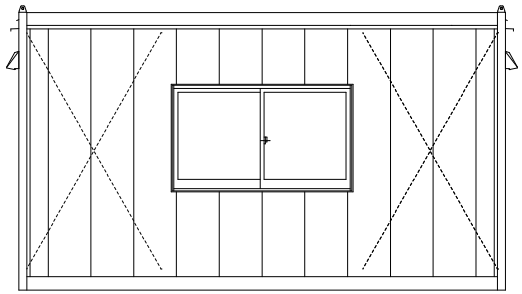

Ｙ２立面図　Ｓ＝１/５０

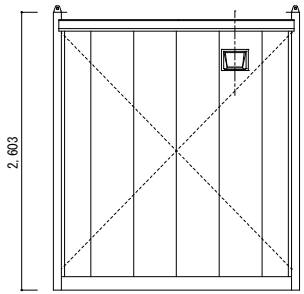

Ｘ１立面図　Ｓ＝１/５０

改版記録			営業	工事	承認	検図	製図	株式会社ナガワ【入間展示場】	工事名称	型式	作成日	図面番号
	1	**							第4回共通展示品	ＳＨ－Ｈ３型	2024/03/01	
	2									図面名称 平面図・立面図	縮尺 1/50	
	3											