計画図

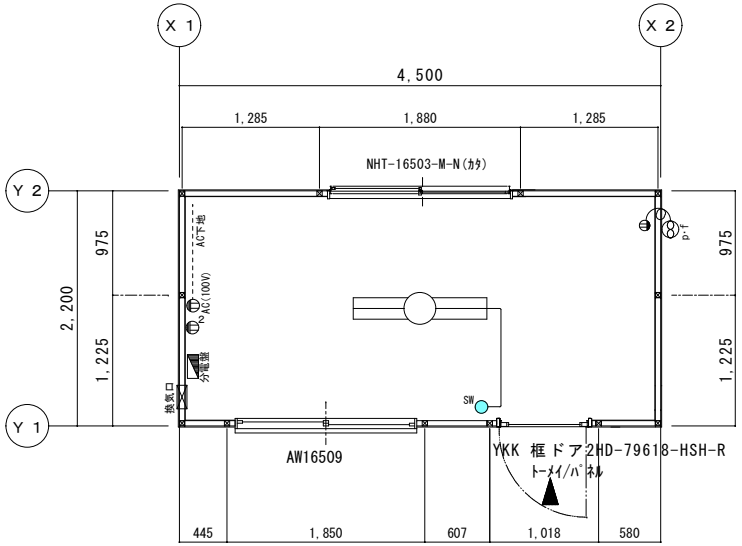

平面図　S＝1／50

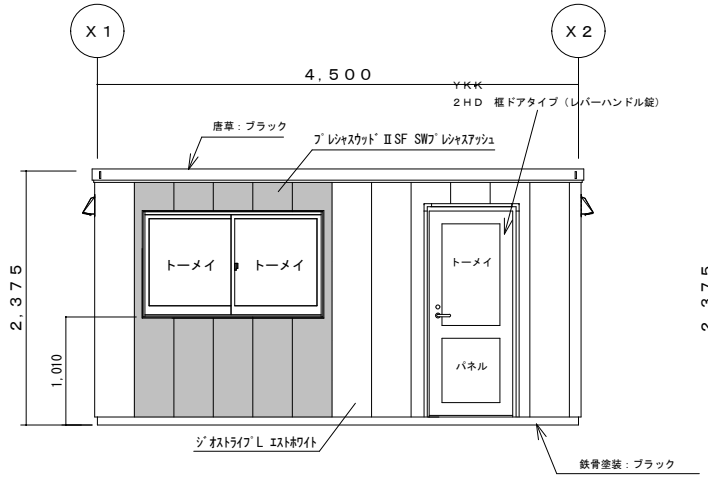

Ｙ１立面図　Ｓ＝１／５０

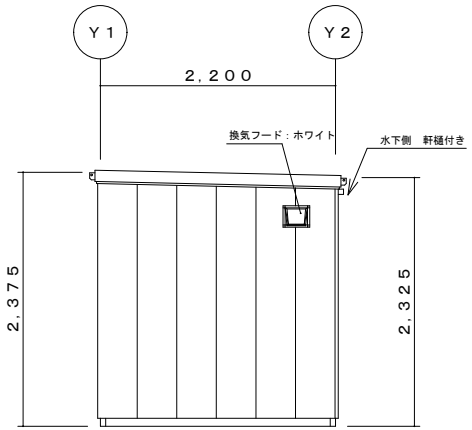

Ｘ２立面図　Ｓ＝１／５０

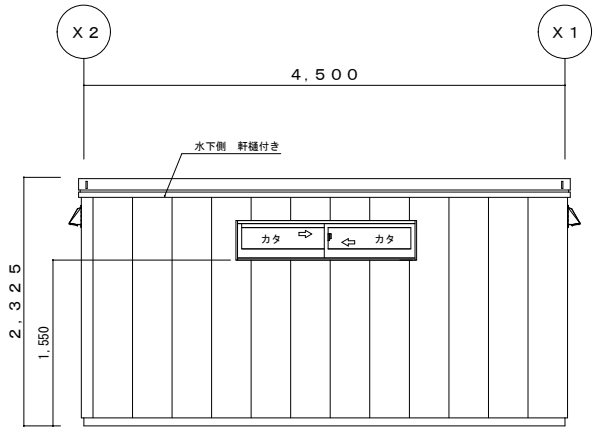

Ｙ２立面図　Ｓ＝１／５０

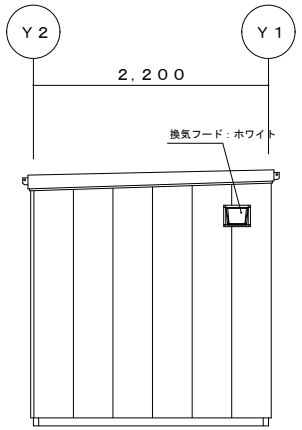

Ｘ１立面図　Ｓ＝１／５０

＊サッシ修正

※ 各寸法は計画案であり、行政指導、構造計算により変わる場合がございます。

訂正履歴			営業	工事	承認	検図	製図		工事名称	型式	作成日	図面番号
1	**	**				松井	山田	株式会社ナガワ【中四国ブロック】	展示品　SH-E31型特注	SH-E31型特注	2023/11/27	意匠 01
2										図面名称 平面図・立面図	縮尺 1/50	中四国共通展示品 60期
3												