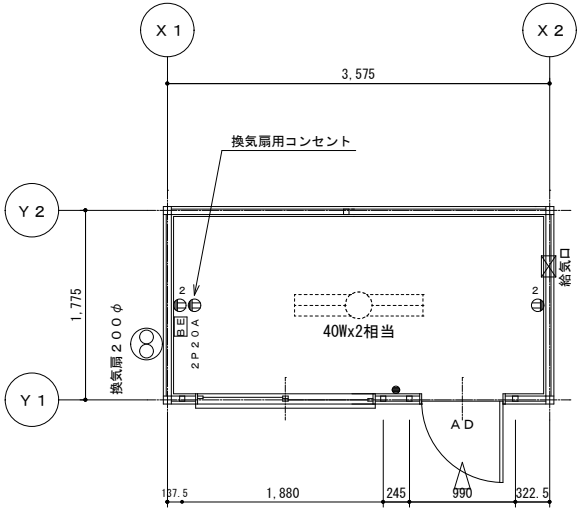

平面図　Ｓ＝１/５０

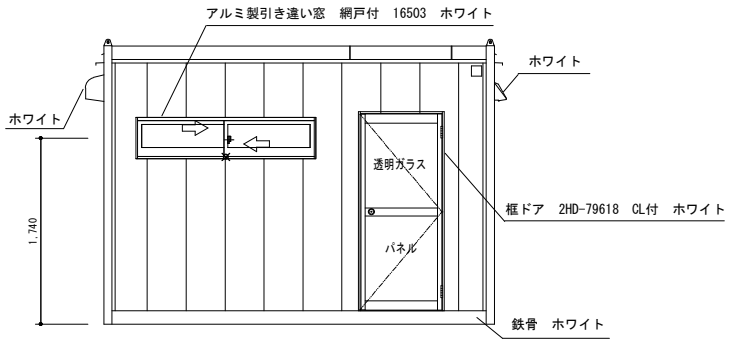

Ｙ１立面図　Ｓ＝１/５０

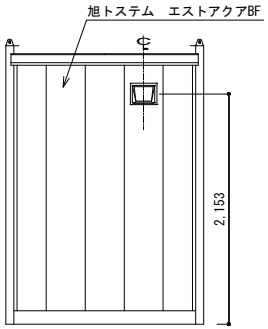

Ｘ２立面図　Ｓ＝１/５０

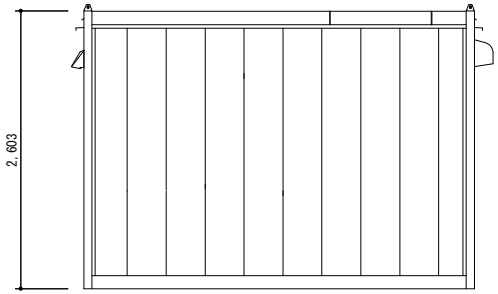

Ｙ２立面図　Ｓ＝１/５０

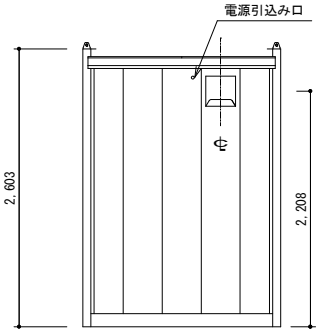

Ｘ１立面図　Ｓ＝１/５０

訂正履歴			営業	作成	承認	検図	製図
4	*****	*****	***	藤縄	***	***	***
3							
2							
1							

株式会社ナガワ　【関東第二】

工事名称 特注SH-H2型　関東第二ブロック共通展示品	型式 特注SH-H2型	作成日 2023/08/28	図面番号 NK2K-2H0010
	図面名称 平面図・立面図・断面図	縮尺 1/50	