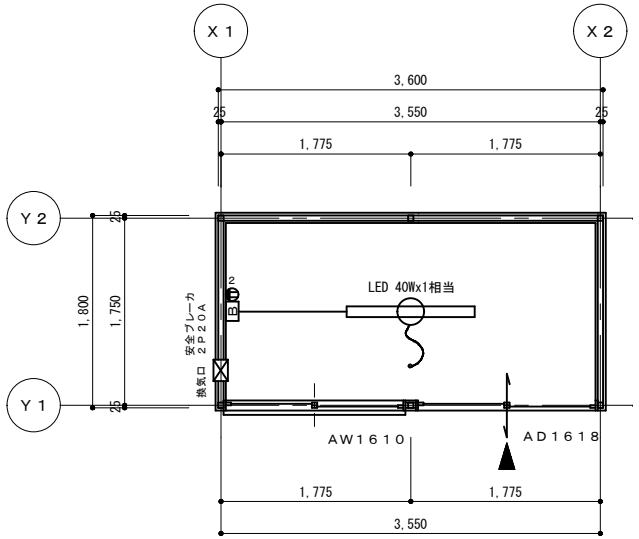

平面図　Ｓ＝１／５０

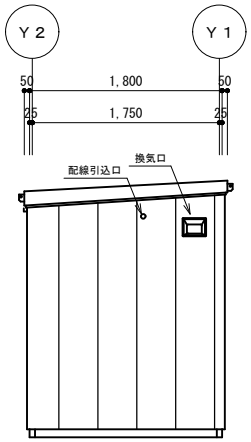

Ｘ１－立面図　Ｓ＝１／５０

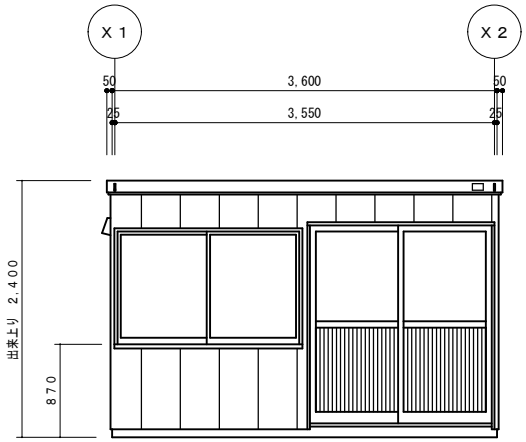

Ｙ１－立面図　Ｓ＝１／５０

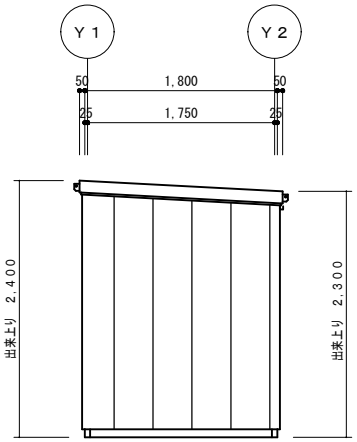

Ｘ２－立面図　Ｓ＝１／５０

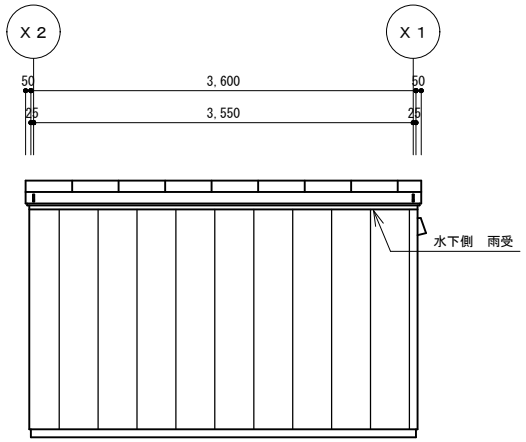

Ｙ２－立面図　Ｓ＝１／５０

訂正履歴			営業	工事	承認	検図	製図		工事名称	型式	作成日	図面番号
	1	**	**	**	**	**	**	【＊＊営業所】		ＳＨ－Ｅ２０型（積雪仕様）引戸タイプ	****/**/**	ＴＯＥ２０－０１－２
	2									図面名称 平面図・立面図	縮尺 1/50	
	3											