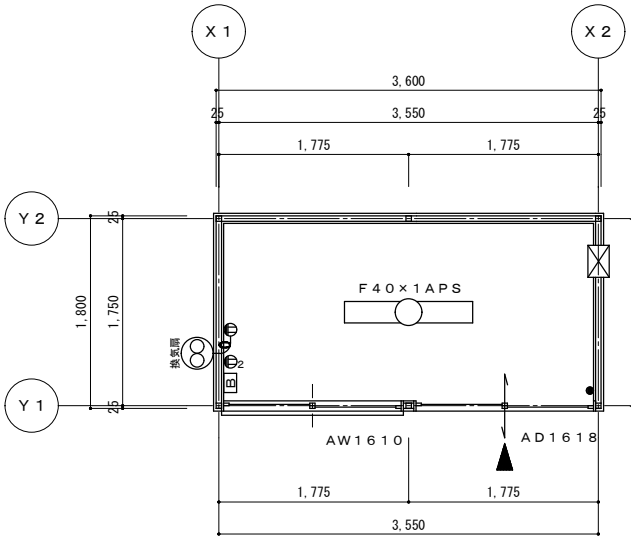

平面図　S＝１／５０

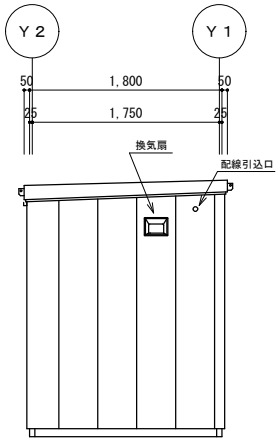

X１－立面図　S＝１／５０

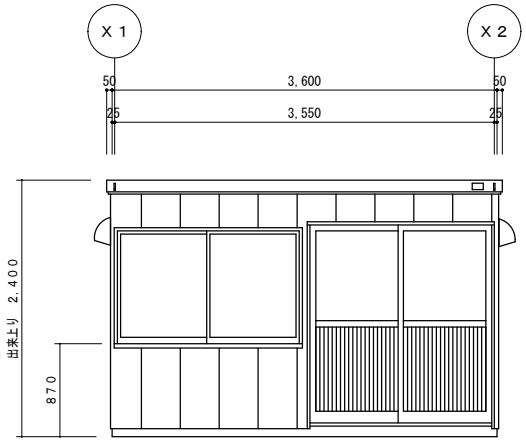

Y１－立面図　S＝１／５０

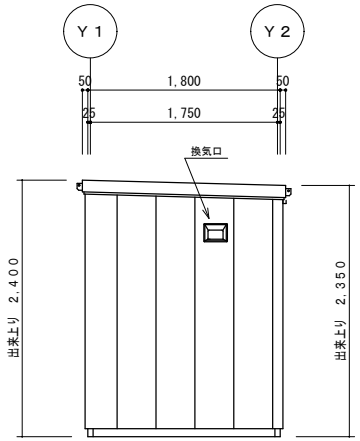

X２－立面図　S＝１／５０

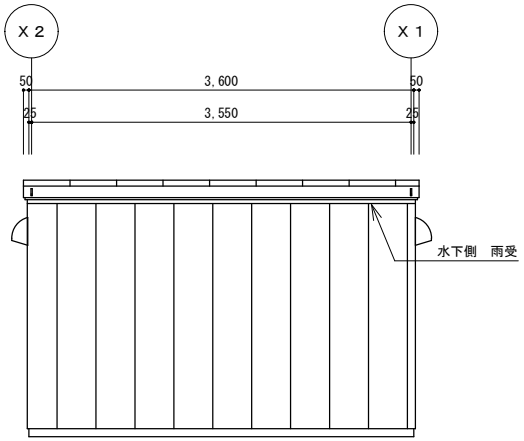

Y２－立面図　S＝１／５０

履歴			営業	工事	承認	検図	製図		工事名称	型式	作成日	図面番号
	1	**	**	＊＊	＊＊	＊＊	＊＊	＊＊		SH－E２０型　引戸タイプ	****/**/**	E２０－０１－２
	2									図面名称 平面図・立面図	縮尺 1/50	
	3											

株式会社ナガワ　【＊＊営業所】