建築概要	
型式	ＳＨ－Ｈ３型
名称	
建築場所	
用途地域	
防火指定	
その他の地区	
主要用途	
構造	鉄骨造　１階建
敷地面積	
備考	

面積表	
延べ面積	９．９５　㎡
建築面積	９．９５　㎡
床面積表	
２階床面積	
１階床面積	９．９５　㎡
合計	９．９５　㎡
計算式	
２階床面積	
１階床面積	４．４７５×２．２２５＝９．９５
建築面積	４．４７５×２．２２５＝９．９５
（※少数第３位を切り捨てした数値を示す）	
備考	

建物求積図

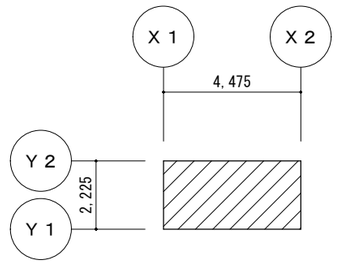

１階床面積求積図　Ｓ＝１／２００

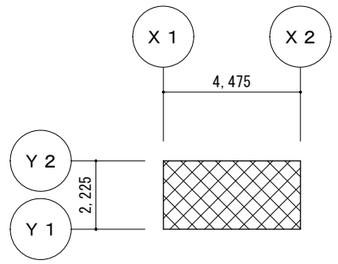

建築面積求積図　Ｓ＝１／２００

外部仕上表	
屋根	長尺カラー鉄板　立平葺き　ｔ＝０．３５（ベージュ）
	アスファルトルーフィング　８kg品
	ＯＳＢ　ｔ＝９
外壁	金属サイディング　ｔ＝１５（ベージュ）
外部建具	アルミ製引違窓　１６５０９　（ブラウン）
	アルミ製フラッシュドア　７９６１８　（パネル：ベージュ・枠：ブロンズ）

内部仕上表	
天井	プリント合板　ｔ＝４（グレー）
廻縁	塩ビ製Ｐジョイナー
内壁	プリント合板　ｔ＝４（グレー）
巾木	木製化粧巾木　Ｈ＝６０
床	塗装耐水合板　ｔ＝１２（グレー）

電気設備
スイッチ　・　コンセント（二口・１ヶ所）　・　漏電ブレーカー（２Ｐ２０Ａ）
蛍光灯（４０Ｗ２灯用・１ヶ所）　・　換気扇（２００φ）　・　給気口

備考

訂正履歴			承認	検図	設計	製図	株式会社ナガワ【製造本部】	工事名称	型式 ＳＨ－Ｈ３型　１階建	作成日 2009/08/01	図面番号
	1		井上	新見	齋藤	戸田			図面名称 概要書・面積表・仕上表	縮尺 1/200	A-001
	2										
	3										

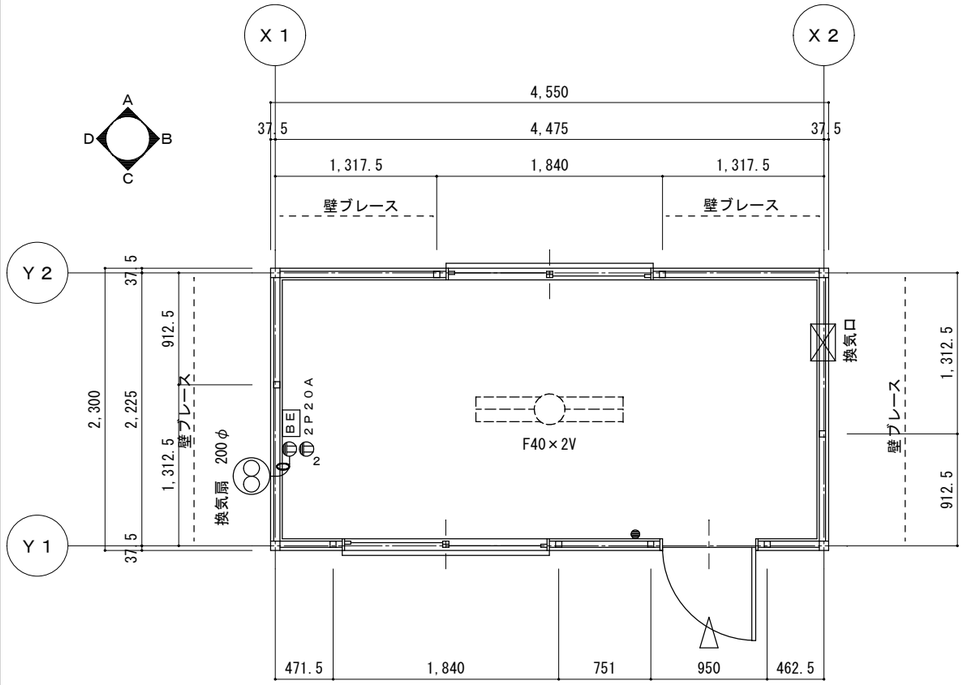

平面図　S＝1／50

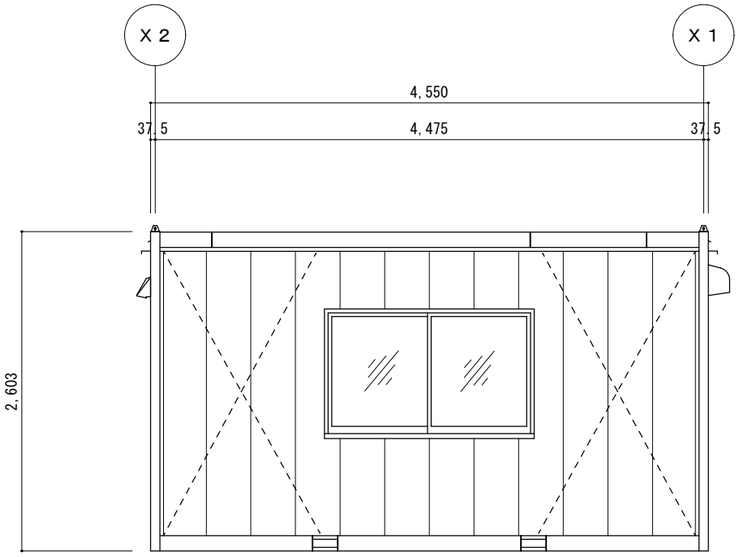

A側立面図　S＝1／50

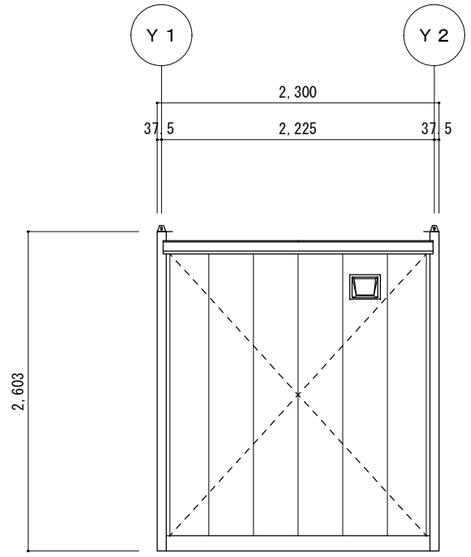

B側立面図　S＝1／50

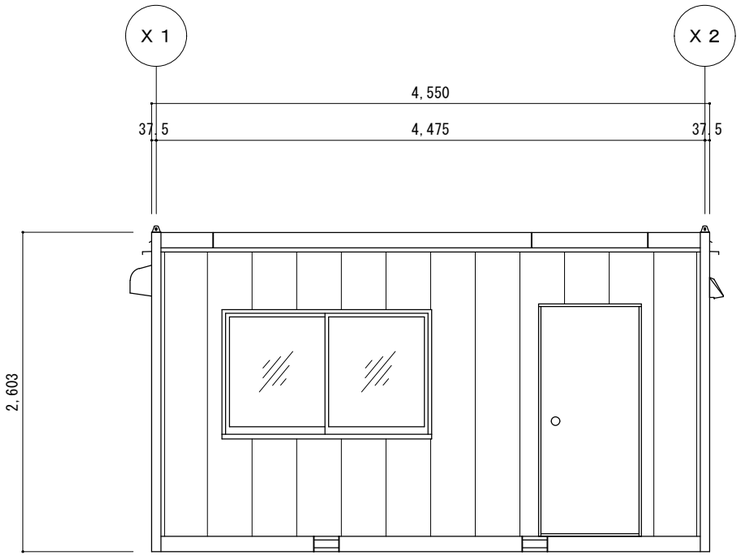

C側立面図　S＝1／50

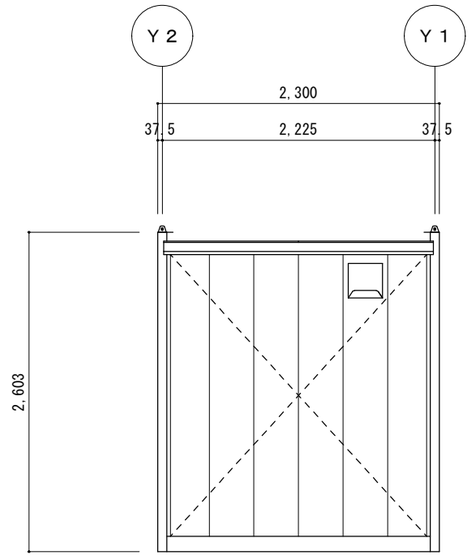

D側立面図　S＝1／50

訂正履歴			承認	検図	設計	製図		工事名称	型式	作成日	図面番号
	1		井上	新見	齋藤	戸田	NAGAWA 株式会社ナガワ 【製造本部】		SH－H3型　1階建	2009/08/01	A-002
	2								図面名称 平面図・立面図	縮尺 1/50	
	3										

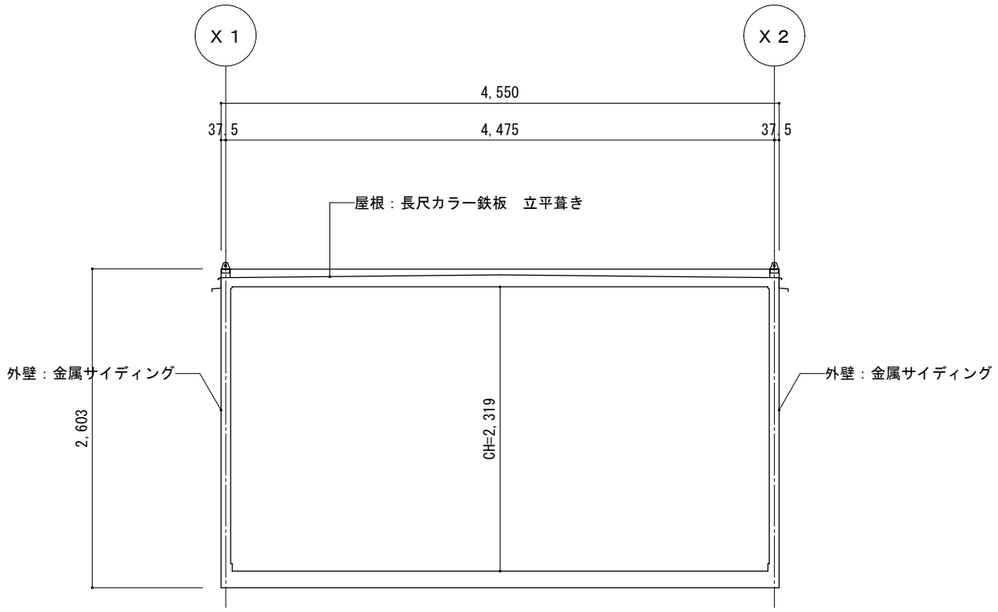

断面図（１）　Ｓ＝１／５０

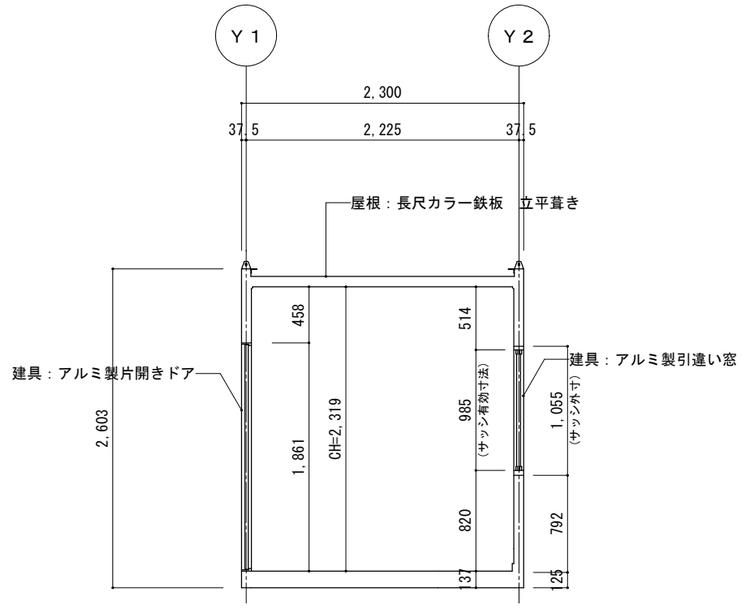

断面図（２）　Ｓ＝１／５０

訂正履歴			承認	検図	設計	製図		工事名称	型式	作成日	図面番号
	1		井上	新見	齋藤	戸田	株式会社ナガワ【製造本部】		ＳＨ－Ｈ３型　１階建	2009/08/01	A-003
	2								図面名称 断面図	縮尺 1/50	
	3										