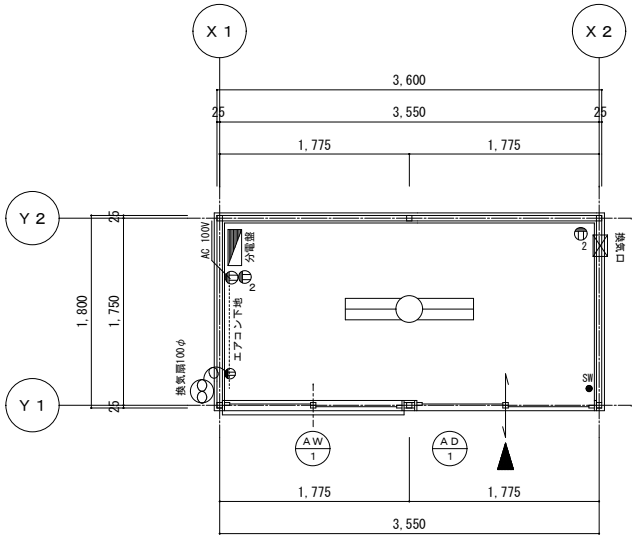

平面図　Ｓ＝１／５０

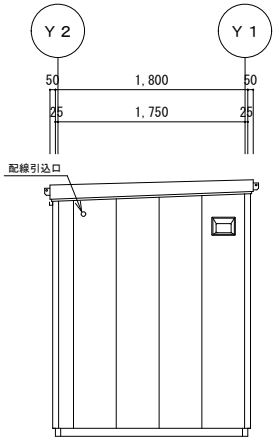

Ｘ１－立面図　Ｓ＝１／５０

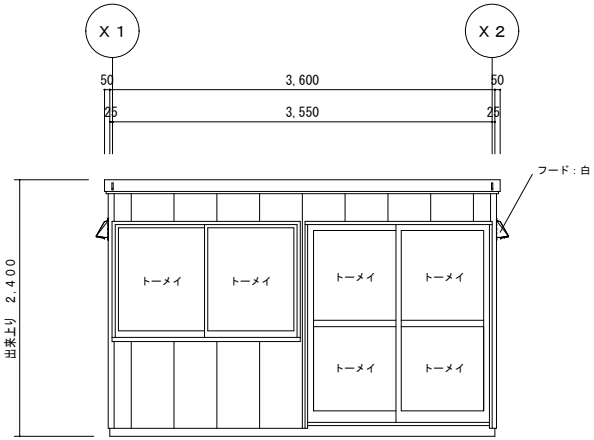

Ｙ１－立面図　Ｓ＝１／５０

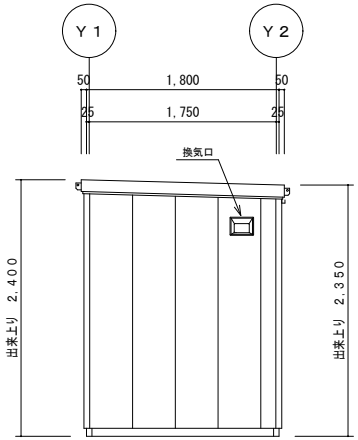

Ｘ２－立面図　Ｓ＝１／５０

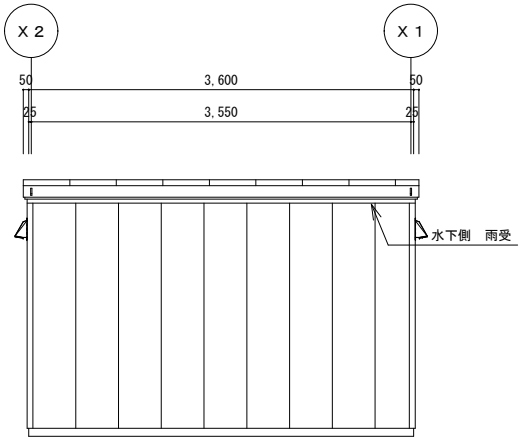

Ｙ２－立面図　Ｓ＝１／５０

訂正履歴			営業	工事	承認	検図	製図		工事名称	型式	作成日	図面番号
1	**	**						株式会社ナガワ【関西ブロック】	関西ブロック　共通品	ＳＨ－Ｅ２０型　引戸タイプ		Ｅ２０－０１－２
2										図面名称 平面図・立面図	縮尺 1/50	
3												