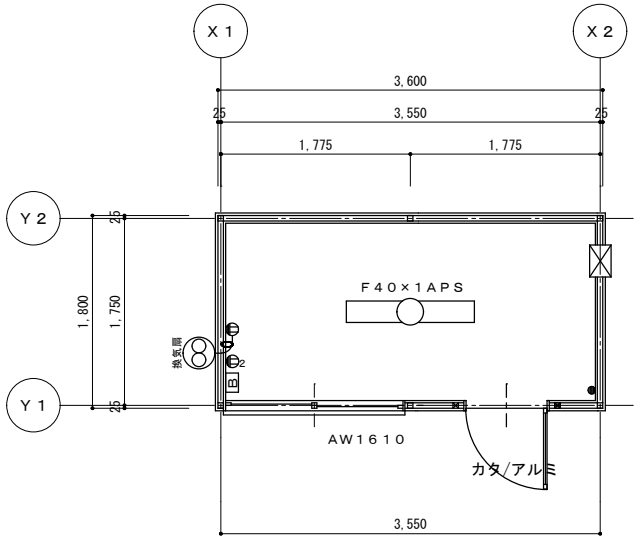

平面図　S＝1／50

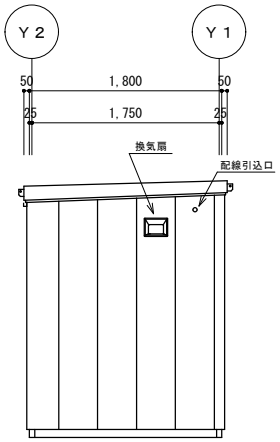

X１－立面図　S＝1／50

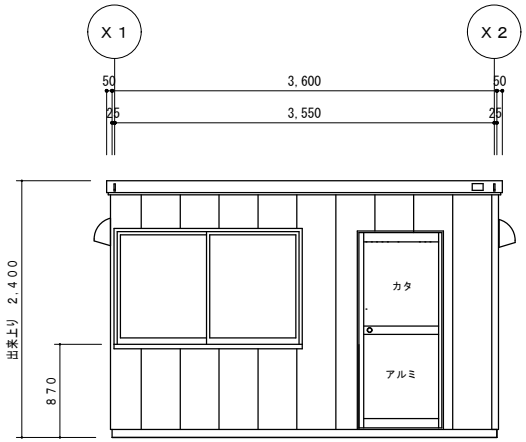

Y１－立面図　S＝1／50

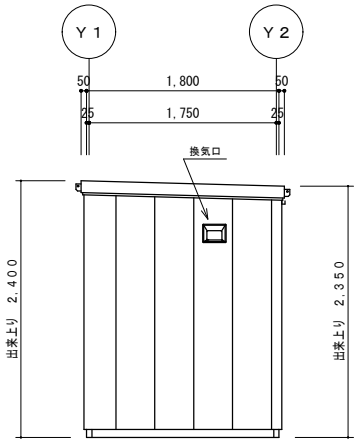

X２－立面図　S＝1／50

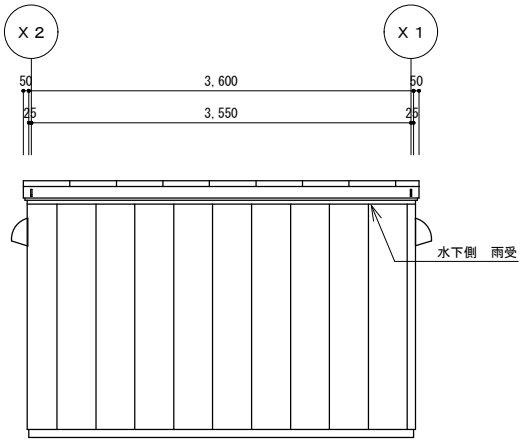

Y２－立面図　S＝1／50

訂正履歴			営業	工事	承認	検図	製図		工事名称	型式	作成日	図面番号
	1	**	**					NAGAWA 株式会社ナガワ		SH－E20型　ドアタイプ	****/**/**	E20－01－2
	2		＊＊	＊＊	＊＊	＊＊	＊＊	【＊＊営業所】		図面名称 平面図・立面図	縮尺 1/50	
	3											